FloorBed® by Accora

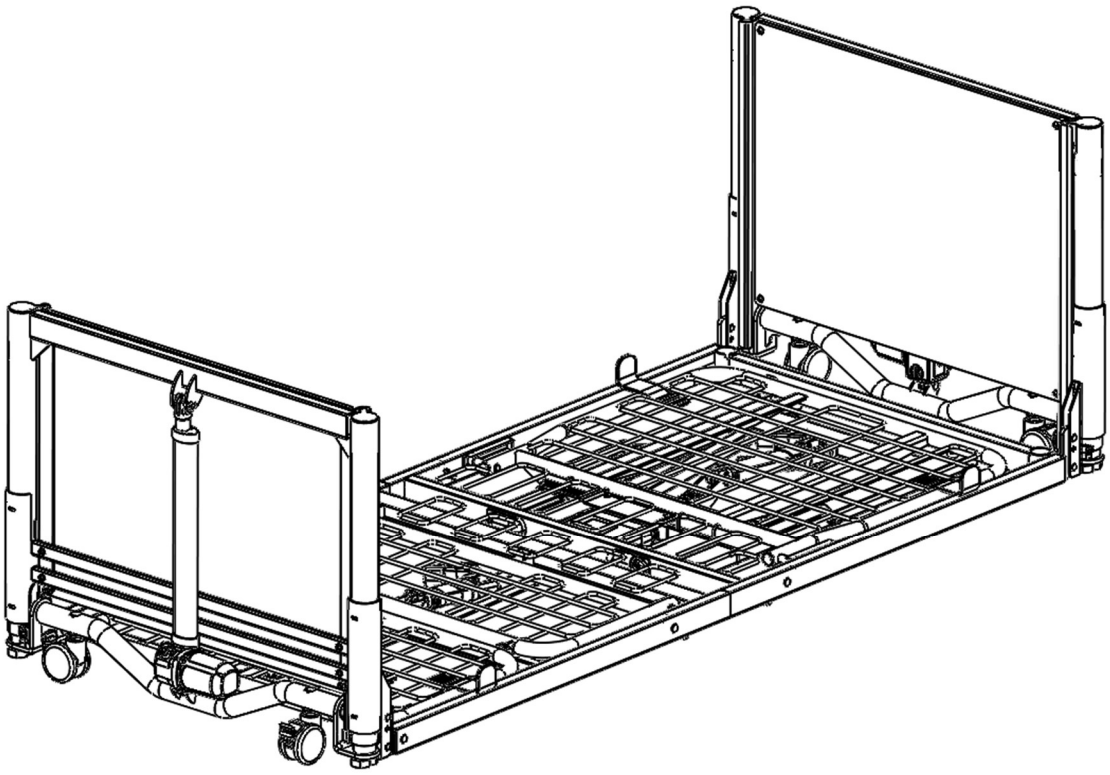

FloorBed 2 & FloorBed 2 Junior Instruktionsbok

IFU-FL2-002SV Rev 03

Accora

Innehåll

Rubrik		Sida
Välkommen		2
1.	Leveranssätt	5
2.	Säkerhetsanvisningar	5
3.	Användningsmiljöer	5
4.	Avsedd användning	5
5.	Teknisk specifikation	6
6.	Tillbehör	6
7.	Elspecifikation	7
8.	Montering	7
9.	Sängreglage och indikatorer	9
10.	Golvnivåfunktion	11
11.	Funktionskontroll	11
12.	Använda hjulbromsarna	12
13.	Val av madrass	12
14.	Urval av sidoräcken	12
15.	Demontering	12
16.	Flyttning och ompositionering	13
17.	Rengöring och desinfektion	13
18.	Felsökning	14
19.	Förvaring	14
20.	Daglig inspektion	14
21.	Allmänt underhåll	14
22.	Garanti	14
23.	Avfallshantering	14
24.	EMC-sammanställning	15
25.	Symboltabell	19
26.	Kontaktuppgifter	19

Translated from IFU-FL2-002SV Rev 02

Designpolicy och upphovsrätt

® And ™ är varumärken som tillhör Accora Ltd om inte annat anges. Eftersom vår policy är under kontinuerlig förbättring förbehåller vi oss rätten att ändra design utan föregående meddelande. © Accora Ltd 2020.

Välkommen

Bästa kund,

Tack för att du köper en Accora sjukvårdsprodukt. Innan du använder sängen måste du läsa och förstå alla instruktioner i denna bruksanvisning. Alla åtgärder och hantering av sängen måste utföras i enlighet med instruktionerna i denna handbok.

Se till att bruksanvisningen är tillgänglig för användare och operatörer under hela sängens livslängd.

Om du behöver mer information, vänligen kontakta oss. Se avsnitt 26 för regionspecifika kontaktuppgifter.

Innan du använder sängen måste du läsa och förstå alla instruktioner i denna bruksanvisning. Alla åtgärder och hantering av sängen måste utföras i enlighet med instruktionerna i denna handbok.
Eventuella åtgärder som är oförenliga med manualen utförs på egen risk och Accora ansvarar inte för skador. Se till att bruksanvisningen är tillgänglig för användare och operatörer under hela sängens livslängd.

Allmänt

FloorBed 2 är klassificerad som en medicinsk enhetsklass 1 i enlighet med European Medical Device Regulation 2017/745.

CE

Meddelande till användaren

Om en allvarlig incident inträffar i samband med denna medicintekniska produkt, som påverkar användaren eller patienten, bör användaren eller patienten rapportera den allvarliga incidenten till tillverkaren (eller distributören av den medicintekniska produkten) och, i Europeiska unionen, bör användaren också rapportera den allvarliga incidenten till den behöriga myndigheten i den medlemsstat där de är belägna.

EC REP

Accora Ltd, 38 Main Street
Swords, Co. Dublin, Irland, K67 E0A2
Tel: +353 (0)1 695 0614

ALLMÄNNA VARNINGAR

1. Förvara den här bruksanvisningen för framtida referens.
2. Dessa instruktioner måste följas för att säkerställa säker och effektiv användning av denna säng och säkerheten för användare och vårdare.
3. Denna säng måste monteras, placeras och användas i enlighet med dessa instruktioner.
4. Säkerhetsfunktionerna för användning av sängen och anvisningar om sängen måste följas noggrant.
5. Denna säng får inte utsättas för rök, öppen låga, extrem temperatur, brandfarliga gaser eller andra farliga ämnen eller situationer.
6. Accora ska inte hållas ansvarig för skador, personskador eller olyckor som uppstår till följd av obehöriga modifieringar, icke-äkta reservdelar, vårdslöshet eller användning som strider mot denna handbok och som kan leda till allvarlig skada eller dödsfall.
7. Elektrisk utrustning kan vara farlig om den missbrukas eller hanteras felaktigt. Se till att elförsörjningskabeln inte skadas av klämning och at den inte skapar snubbelrisk.
8. Använd endast sidoräcken och andra tillbehör som är kompatibla med denna säng som levereras av Accora. Inkompatibla sidoräcken kan skapa faror och klämrisker.
9. Håll barn (andra än patienten) och husdjur borta från denna säng om de inte övervakas av en vuxen, eftersom det finns risk för skada och/eller kvävning av de små delarna.
10. Sänk inte sängen medan en lyftanordning som sträcker sig under sängen används. Hissåtkomst erhålls när sängen höjs till 45 cm mätt från golvet till madrassplattformens bas.
11. Vid dragning av kablar för annan elektronisk utrustning som används med sängen (t.ex. luftmadrasspump), se till att kablarna inte kan klämmas, krossas eller skadas av de rörliga delarna på sängen.
12. Handreglaget ska vara placerat så att strypningsrisk undviks. Olämplig användning av handkontrollen (t.ex. veckning, klippning) kan leda till farliga elektriska faror. Sängen får inte användas om det finns synliga skador på handenheten eller kabeln.
13. Stå aldrig på sängen.
14. Olämplig användning av strömförsörjningskabeln (t.ex. veckning, klippning) kan leda till elektriska faror. Sängen får inte användas om det finns synliga skador på denna kabel.
15. Olämplig dragning av tillbehörskablar, t.ex. luftpumpkabel till madrass, kan leda till elektriska faror om de kläms eller krossas mellan rörliga delar. Sängen får inte användas om det finns synliga skador på några kablar.
16. Sängen ska lämnas i läget Golvnivå när patienten är utan uppsikt för att minska risken för personskador på grund av fall.
17. Om användningen av de elektroniska funktionerna inverkar negativt på patientens hälsa, koppla bort strömförsörjningen och använd endast sängen i statiskt läge.
18. Flytta inte sängen när den är i läge Golvnivå.
19. Denna säng ska inte användas för transport av patienter, inte heller i fordon.
20. Denna säng rekommenderas inte för användare utanför de vikt- och höjdspecifikationer som beskrivs i avsnitt 4
21. Modifiera inte denna säng utan tillstånd från Accora.
22. Innan du använder denna säng, se till att patienten är säkert placerad för att minska risken för fall från säng, att de fastnar eller kommer i obalans.
23. Kontrollera alltid eventuella klämrisker under sängen innan du sänker den till läget Golvnivå.
24. Elinstallationer ska uppfylla lokala krav.
25. Patienter, eller användare, bör riskbedömas för att säkerställa att de kan förstå denna bruksanvisning och använda FloorBed på ett säkert sätt utan risk för sig själva eller andra.
26. Patienter eller användare bör endast tillåtas att använda sängen självständigt om de kan förstå säkerhetsanvisningarna i denna handbok och har riskbedömts på lämpligt sätt för att göra detta.
27. Om madrassens och tillbehörens sammanlagda vikt överstiger 35 kg måste den maximala patientvikten minskas i enlighet med detta.
28. Sängen är inte lämplig för patienter som biter eller tuggar tyg.
29. Utrustning som är nära eller fäst vid sängen kan orsaka fara, t.ex. att den fastnar eller välter.

FloorBed 2 (NSB-0-FL2-200)
Vårdsäng lämplig för vuxna patienter

FloorBed 2 Junior FloorBed 2 Junior (NSB-0-FL2-200 + Bumperset för huvud- och fotgavel BMHNE-0-FL4-500 + Säkerhetshylsa SLE-0-FL4-100 + Skyddsplatta PROPL-0-FL4-500)
När bumpersetet för huvud- och fotgavel, skyddshylsan och skyddsplattan är monterade på FloorBed 2, är sängen lämplig för barnpatienter över 75 cm höjd.
Följande bruksanvisningar måste läsas utöver denna bruksanvisning:

- IFU-FL2-005EN Bumperset för huvud- och fotgavel
- IFU-FL1-012EN Säkerhetshylsa
- IFU-FL2-006SV Skyddsplåt

1	Bumperset för huvud- och fotgavel BMHNE-0-FL4-500
2	Säkerhetshylsa SLE-0-FL4-100
3	Skyddsplåt (under hylsa) PROPL-0-FL4-500

1. Leveranssätt

VARNING

Extrem försiktighet måste iakttas när sängen flyttas på transportkonsolen för att förhindra att sängen välter eller rör sig oväntat.

Sängen levereras på en transportkonsol. Kontroll ska ske vid mottagandet för att säkerställa att leveransen är komplett och oskadad.

Alla saknade delar, fel eller skador måste omedelbart rapporteras till transportören, och Accora, skriftligen.

Vid lastning och lossning måste man se till att transportkonsolens hjul kan rotera fritt och att hjulbromsarna är upplåsta. Dessa hjul är utformade för användning i en inomhusmiljö och för förflyttning på jämna, släta och rena golv, (t.ex. keramiska golvplattor, linoleum, gjutna golv). Hjulen kan skadas när du flyttar sängen längs en grov, ojämn eller smutsig yta.

2. Säkerhetsinstruktioner

1. Innan du använder sängen måste du läsa bruksanvisningen och använda sängen i enlighet med den.
2. Sängen får inte användas om fel har upptäckts på den som kan skada patienten, personalen eller en tredje person, sängen eller omgivningen.
3. Sängen får endast manövreras av personer som kan manövrera den i enlighet med manualen.
4. Driftpersonalen måste göra patienten medveten om de kontrollfunktioner som gäller för patienten som är föremål för en bedömning av en professionell.
5. Innan du använder sängen bör operatören förstå sängen och dess funktionalitet.
6. Den säkra arbetsbelastningen enligt avsnitt 4 får aldrig överskridas.
7. Om det finns en patient på sängen måste sänghjulen låsas eftersom ett olåst sänghjul kan orsaka skada på en patient som lämnar sängen eller byter position.
8. Madrassplattformens höjd måste justeras till rätt höjd för patientens tillstånd.
9. Endast en person får vistas i sängen vid varje tillfälle.
10. Vid manövrering av bäddens rörliga delar måste man se till att patienten, andra personer eller föremål inte fastnar.
11. Om en lyftstång eller ett infusionsstativ är fastsatt på sängen måste större uppmärksamhet ägnas åt utrymmet runt lyftstången och infusionsstativet under rörelse, lyft eller tippning, så att utrustningen inte skadas.
12. Innan du rengör sängen måste strömförsörjningen kopplas bort.
13. Bädden får inte användas där det finns risk för explosion eller i närvaro av brandfarliga vätskor som inte är inneslutna.
14. Vid reparation av sängen får endast originalmaterial och -komponenter användas, annars kan tillverkaren inte ge garanti mot eventuella skador som kan uppstå.

3. Användningsmiljöer

Denna säng är avsedd för användning i följande applikationsmiljöer:

1. Applikationsmiljö 3 – Långtidsvård i ett medicinskt område där medicinsk övervakning krävs och övervakning tillhandahålls vid behov och ME-utrustning som används i medicinska förfaranden kan tillhandahållas för att hjälpa till att upprätthålla eller förbättra patientens tillstånd. Observera att detta inkluderar användning på vårdhem och i rehabiliterings- och geriatriska anläggningar.
2. Applikationsmiljö 4 – Vård i hemmet där ME-utrustning används för att lindra eller kompensera för en skada, funktionsnedsättning eller sjukdom.

4. Avsedd användning

Med förbehåll för en riskbedömning kan sängen bidra till att upprätthålla, förbättra, kompensera eller lindra patientens tillstånd.

Beskrivning	Användargrupp
FloorBed 2 NSB-0-FL2-200	Vuxna patienter Längd: minst 146 cm
FloorBed 2 Junior består av: FloorBed 2 NSB-0-FL2-200 + Bumpers för huvud- och fotgavel BMHNE-0-FL4-500 + Säkerhetshylsa SLE-0-FL4-100 + Skyddsplatta PROPL-0-FL4-500	Barnpatienter Längd minst 75 cm Längd högst 155 cm.

När den är utrustad med en säkerhetshylsa, skyddsplatta och bumperset är sängen lämplig för barnpatienter enligt tabellen ovan. Dessa delar måste monteras i enlighet med deras bruksanvisning.

En riskbedömning måste utföras innan sängen används av en patient.

Det är viktigt att rådfråga Accora i förväg om du vill använda sängen för något annat ändamål än det som beskrivs i denna bruksanvisning. Elinstallationer ska uppfylla lokala krav. Det rekommenderas att sängen kopplas bort från elnätet under exceptionella fall (dvs. en storm).

5. Teknisk specifikation

Miljöinformation:

Förhållande	Temperaturinterv all	Relativ luftfuktighet	Atmosfärstry ck
Drift	+10 °C till +40 °C +50 °F till +104 °F	30 % till 75 % (Icke kondenserand e)	700 hPa till 1 060 hPa
Transporter/ lagringsutrym me	-20 °C till +50 °C -4 °F till +122 °F		

Om bädden förvaras under förhållanden utanför det normala driftsområdet bör den ges tid att stabiliseras under normala driftsförhållanden före användning.

Beskrivning	Värde
Övergripande dimensioner	935 mm B × 2 285 mm L (36,8 tum B x 90 tum L)
Mått på madrassplattform*	900 mm B × 2 000 mm L (35,4 tum B x 78,7 tum L)
Sänghjul	4 x 75 mm med broms (4 x 3 tum med broms)
Madrassens plattformshöjd	71 mm till 800 mm (2,8 tum till 31,5 tum)
Maximal lyftkapacitet med självhjälpande stång	75 kg (12 st) (165 lb)
Säker arbetsbelastning**	185 kg (29 st) (408 lb)
Maximal patientvikt	150 kg (24 st) (330 lb)
Hörbart ljud	<55 dBA
Sängmassa (exklusive transportkonsol)	93,2 kg (14,5 st) (205 lb)
- Huvudgavel	26,5 kg (4 st) (58,5 lb)
- Fotände	26,5 kg (4 st) (58,5 lb)
- Madrassplattform, huvudände	23,0 kg (3,5 st) (50 lb)
- Madrassplattform, fotände	17,2 kg (2,7 st) (38 lb)
Vätsketäta skydd	IPX4
Trendelenburg-funktion	15 grader
Förväntad livslängd	Vanligtvis 7 år

FloorBed-madrassens plattformsräckvidd inklusive maximala vinklar:

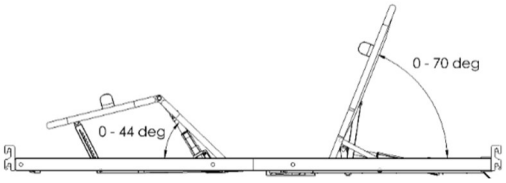

Viktiga delar av sängen:

1. Huvudgavel
2. Fotgavel
3. Madrassplattform, huvudände
4. Madrassplattform, fotände

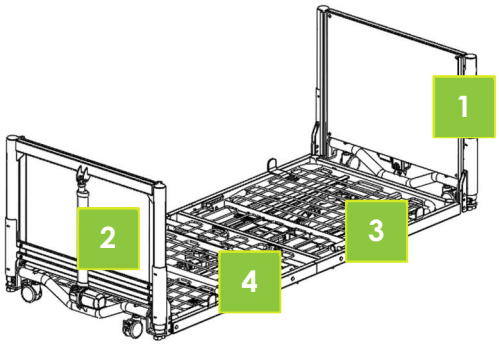

* Rekommenderad patientlängd är 1460 – 1850 mm. Längre patienter kan få plats genom att använda en förlängning för madrassplattformen. Se avsnitt 12.

** Den säkra arbetsbelastningen beräknas enligt följande (enligt EN 60601-2-52):

Maximal patientvikt:	150 kg	24 st	330 lb
Madrass	20 kg	3 st	44,5lb
Tillbehör	15 kg	2 st	33,5 lb
TOTALT (säker arbetsbelastning)	185 kg	29 st	408 lb

6. Tillbehör

Modellnummer	NSB-0-FL2-200
Sidoräcke – 2 000 mm/78,7 tum	SDR-0-FL2-100
Sidoräcke – 2 200 mm/86,6 tum	SDREX-0-FL2-100
Sidoräcke med sidostöd – 2 000 mm/78,7 tum	SDR-0-FL4-500
Utfyllnad av madrassplattform – 100 mm /4,0 tum	LRPEX-0-FL1-200
Utfyllnadsförlängning till madrassplattform – 200 mm/7,9 tum	LRPEX-0-FL1-100
Standard sängspak	STLEV-0-FL1-100
Roterande sängspak	RTLEV-0-FL1-000
Trapetslyft för självhjälp	LIFOL-0-FL1-000
Bumperset för huvud- och fotgavel med låsficka för handenhet	BMHNE-0-FL4-500
Säkerhetshylsa	SLE-0-FL4-100
Skyddsplatta	PROPL-0-FL4-500

7. Elspecifikation

Arbetscykel: Intermittent drift 2 min/18 min, detta innebär att efter den maximala kontinuerliga åtgärden på 2 minuter, måste det finnas en paus på 18 minuter.

Modellnummer	NSB-0-FL2-200
Matningsspänning	100 – 240 V
Matningsfrekvens	50-60 Hz

B-symbolen indikerar att denna produkt har en viss grad av skydd mot elektriska stötar för utrustning av typ B.

Läs instruktionerna före användning.

IPX4 Grad av skydd mot vätskeinträngning.

Kassera inte i hushållsavfall.

Grad av skydd mot elektriska stötar: Klass II dubbelisolerad.

Endast för inomhusbruk

För en fullständig förteckning och förklaring av de symboler som används, se avsnitt 24.

8. Montering

VARNING

Monteringen MÅSTE utföras av en person med behörighet.

Alla funktioner SKA provas och godkännas av en person med behörighet.

Monteringen MÅSTE ske på ett rent, städat område och barn och husdjur bör hållas borta.

Endast strömförsörjning som levereras med säng får användas.

Om sängen har blivit smutsig eller kontaminerad under transport, se instruktioner för rengöring och desinfektion.

Se till att sänggavel och fotgavel monteras enligt nedan så att Trendelenburg-funktionen fungerar på ett säkert sätt.

1. Kontrollera att leveransen är komplett och om några synliga skador har uppstått på sängen under transporten.

2. Identifiera alla komponenter:

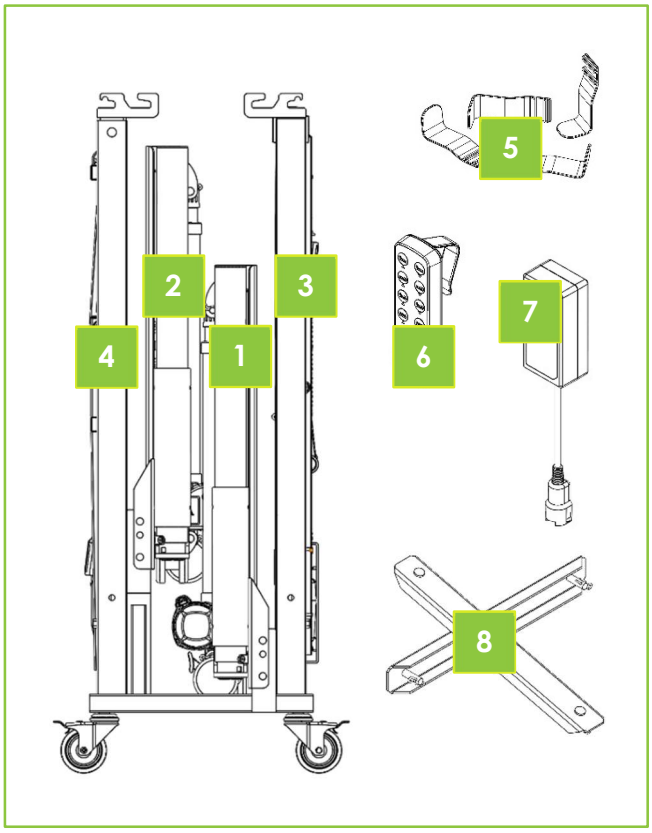

1	Huvudgavel
2	Fotgavel
3	Madrassplattform, huvuddel
4	Madrassplattform, fotdel
5	Madrassguider
6	Handenhet
7	Strömförsörjning
8	Madrassplattformens skarvstänger

3. Se till att transportkonsolens hjul är placerade och låsta enligt nedan. Ta bort komponenterna från transportkonsolen i den sekvens som visas nedan. Ta bort låssprintar och lossa skruvarna (visas i rött), en komponent i taget:

   A. Madrassplattform, huvuddel
   B. Madrassplattform, fotdel
   C. Fotgavel
   D. Huvudgavel

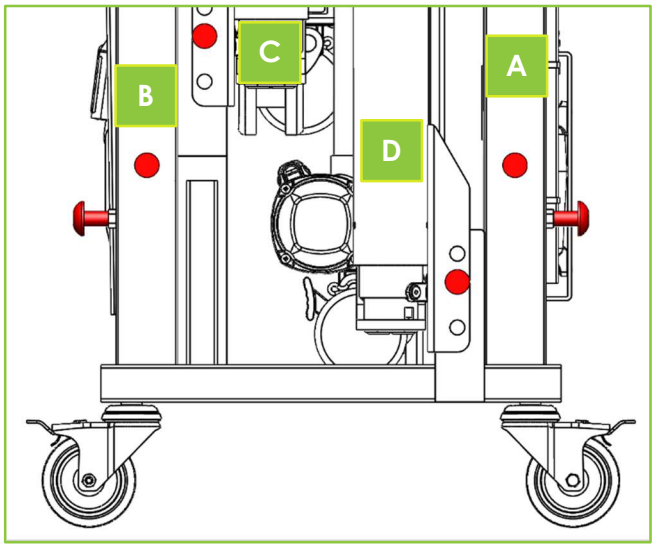

4. Montera huvudgaveln och madrassplattformens huvudände som visas nedan. För in låssprinten och R-klämman, enligt bild, i två lägen.

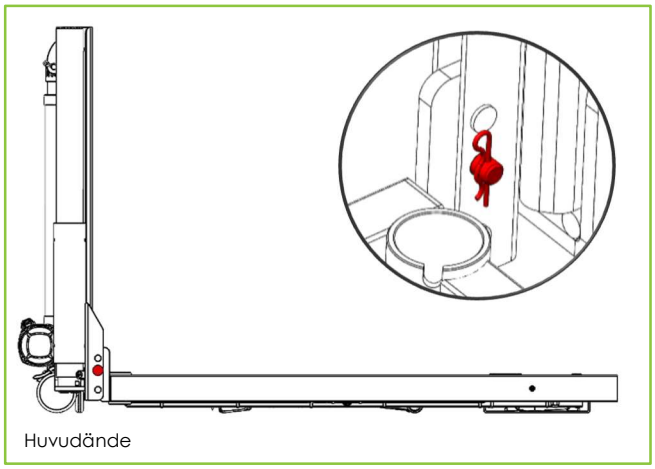

5. Montera fotänden och madrassplattformens fotände enligt 4 ovan. För in låssprinten och R-klämman, enligt bild, i två lägen.

6. Sätt i två madrassplattformar och säkra med låssprintar och R-klämmor som visas i två lägen.

7. Skarva ihop de två delarna av bädden med hjälp av skarvstängerna och fäst med låssprintar och R-klämmor som visas i två lägen.

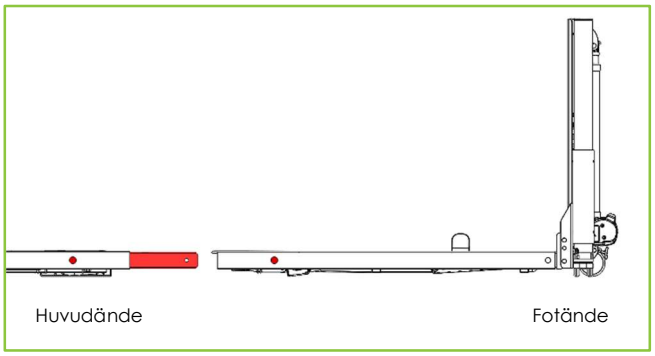

8. Sängen ska nu monteras med åtta låssprintar och R-klämmor placerade, fyra på varje sida, enligt nedan.

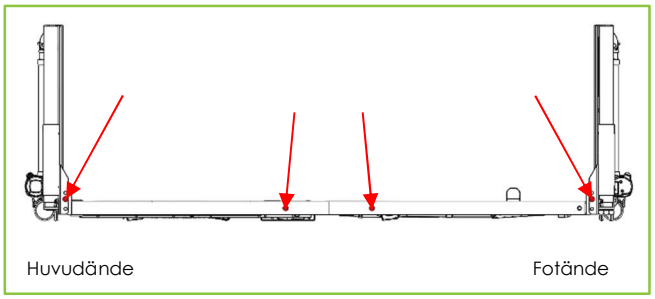

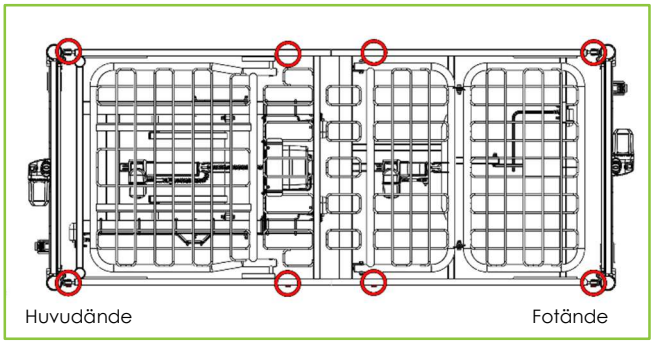

9. Se bilden nedan. Anslut de fyra ställdonsledningarna (1) och sätt dit glidskyddet (2) över varje kabelanslutning.

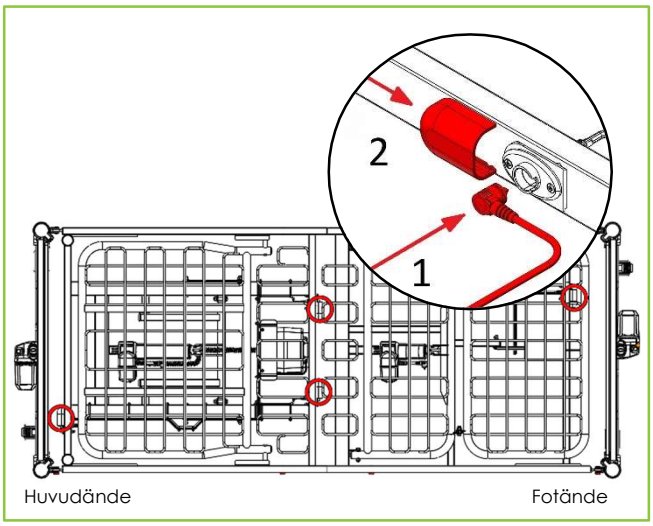

10. Kontrollera alla ledningar med avseende på skador och klämrisk innan du ansluter strömkabeln till sängkabeln (som dras till huvudänden) och sedan strömförsörjningen till ett nätuttag.

11. Ta bort röda transportband från benstöd och ryggstöd vilket möjliggör fri rörlighet för profilsektionerna. Förvaras för framtida användning.

12. Höj madrassplattformen 30 cm med hjälp av handenheten. Dra fast de fyra låsskruvarna under madrassplattformen med en 5 mm insexnyckel enligt bild.

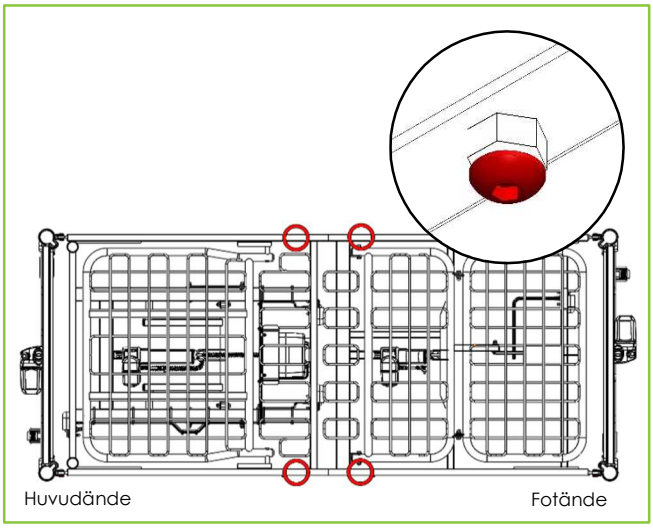

13. Sätt dit madrassguiderna på plats enligt nedan. Välj monteringsspår efter madrassbredd:
    1. 850 mm/33,5 tum
    2. 900 mm/35,5 tum
    3. 915 mm/36 tum

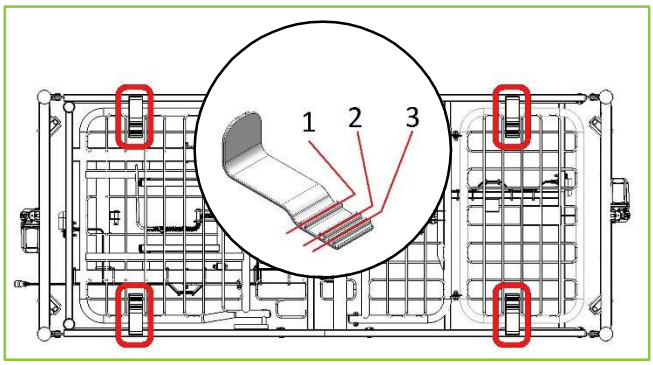

14. **Obs!** Om patienten är ett barn med en längd på under 1550 mm måste säkerhetshylsa, skyddsplattor och bumpers för huvud- och fotgavel monteras. Se monteringsanvisningarna som beskrivs i bruksanvisningen för varje tillbehör.

9. Sängreglage och indikatorer

VARNING

Användning av funktionen för benstöd måste riskbedömas eftersom den oavsiktligt kan orsaka förskjutning när den används med patienter av mindre kroppsstorlek.

Att dela sängen med en patient (särskilt ett barn) innebär en risk att ligga på patienten och orsaka kvävning eller att patienten fastnar mot sängens sida.

Användning av kilar, stöd- och placeringsanordningar kan orsaka klämskador och risk för kvävning.

Mindre patienter kan behöva ytterligare stöd för att uppnå en semi-Fowlers position.

Placering av sängen MÅSTE utföras av en kompetent person.

Kontrollera om det finns hinder runt, ovanför och under sängramen och placera sängen så att den kan arbeta genom hela höjdintervallet utan möjlighet till blockering eller att bli fast.

Sängens huvudände måste vara minst 300 mm från väggen. Koppla alltid in bromsarna när sängen stoppas eller lämnas utan uppsikt.

Patienter eller användare bör endast tillåtas att använda sängen självständigt om de kan förstå säkerhetsanvisningarna i denna handbok och har riskbedömts på lämpligt sätt för att göra detta.

VARNING

Förvara alltid handenheten på ett säkert ställe när den inte används för att undvika risk för strypning eller fastklämning i sängmekanismen.

Om patienten är ett barn och bumpers med en ficka är monterad måste handenheten låsas och förvaras i fickan när den inte används.

Handenhet och kabel måste hållas utom räckhåll för barn.

Se till att hjulbromsarna är i låst läge innan du använder handenheten för att ändra sängens lägen.

Handenheten används av användaren eller vårdaren för att ändra läget för ryggstödets och benstödets sektioner och för att justera madrassplattformens höjd på sängen. Kontrollera alltid om det finns hinder innan sängen höjs eller sänks. Innan kontrollen används bör driftspersonalen förklara för patienten hur sängen kan placeras. Om den medicinska personalen anser att patientens medicinska tillstånd är olämpligt för att kunna justera sängen självständigt, får sängens position endast justeras av vårdgivaren.

Förvara alltid handenheten på ett säkert ställe när den inte används för att undvika risk för strypning eller fastklämning i sängmekanismen. T.ex. på utsidan av huvudgaveln eller fotgaveln.

Om patienten är ett barn ska bumperset för huvud- och fotgavel med en låsbar ficka monteras. När handenheten inte används måste den låsas och förvaras i fickan. Fickans dragkedja måste vara stängd och säkrad med ett hänglås. Se bruksanvisningen för bumperset för huvud- och fotgavel.

Handenheten har följande reglage och indikatorer:

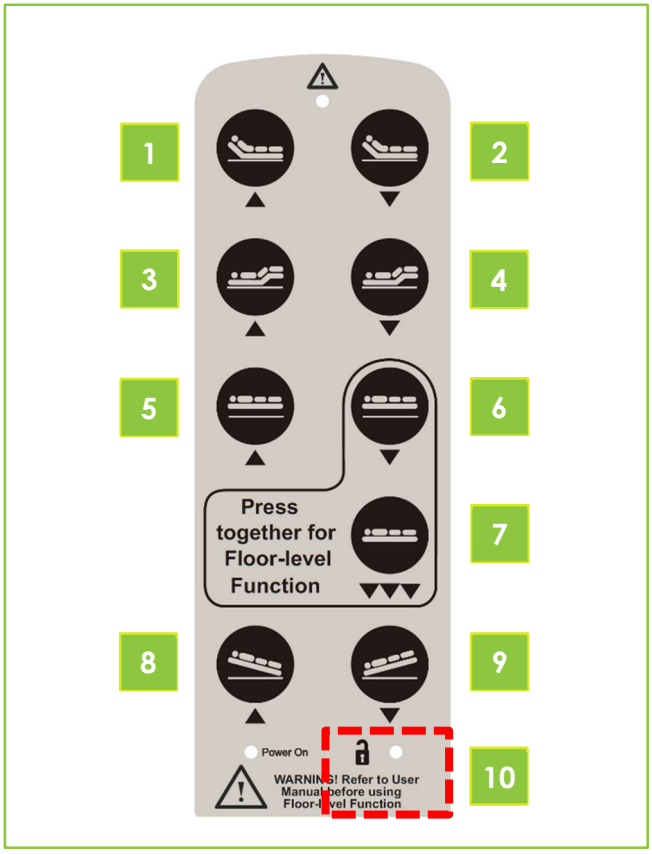

1	2	Ryggstöd – Höj/sänk
3	4	Benstöd – Höj/sänk
5	6	Säng – Höj/sänk
	7	Golvnivåfunktionens säkerhetsknapp (måste tryckas in tillsammans med knapp nummer sex)
8	9	Omvänd Trendelenburg- och Trendelenburg-funktion
	10	Säkerhetsnyckel svepområde/låsningsindikator

Handenhetens Power On-ljus tänds i ORANGE när sängen är ansluten till ett eluttag och slås på. När strömmen slås på för första gången och lampan Power On tänds, kommer handenheten att vara i låst läge. Lampan för utlåst läge (10) tänds inte och alla funktioner låses.

Funktionerna kan låsas upp med säkerhetsnyckeln. Nyckeln sitter fast i handenhetens kabel. För att aktivera handenheten måste säkerhetsnyckeln svepas över handenhetens nedre del, vilket visas vid den röda prickiga rutan på diagrammet. Det finns olika nivåer av funktionalitet att låsa upp beroende på hur många

gånger nyckeln sveps över handenheten. Funktionalitetsnivåerna är följande:

1. Första svepet – indikatorn för att låsa handenheten tänds GRÖN. Knapparna 1 till 8 aktiveras vilket inkluderar Ryggstöd, Benstöd, Golvnivåfunktion och Omvänd Trendelenburg.
   Obs! Trendelenburg-funktionen (knapp 9) förblir låst.

2. Andra svepet – indikatorn för utelåsning på handenheten tänds ORANGE. Alla 9 knappar kommer nu att aktiveras, inklusive Trendelenburg. Om handenheten inte används låses den automatiskt efter en förinställd tid. Kontrollampan för utelåsning av handenheten stängs av och alla funktioner låses.

3. Tredje svepet – Statusindikatorn för utelåsning av handenheten tänds inte. Handenheten är nu helt låst.

OBS! Om patienten inte kan använda sängen på ett säkert sätt, lås handenheten med säkerhetsnyckeln omedelbart efter varje användning. (Säkerhetsnyckeln kan behöva svepas två gånger för att låsa helt. Se 1-3 ovan. Fullständigt lås bekräftas genom att spärrindikatorn stängs av)

Säkerhetsstoppläge – Säkerhetsstoppläget är det läge som sängen stannar vid under sänkning av sängen med knapp 6. Madrassplattformens höjd är ca 20 cm. För att använda golvnivåfunktionen, se avsnitt 10.

10. Golvnivåfunktion

VARNING

Extrem försiktighet måste iakttas vid användning av funktionen Golvnivå.

Kontrollera alltid eventuella fastklämningsrisker och hinder under sängen före och under användning av funktionen Golvnivå.

Håll barn och husdjur borta från sängen om de inte övervakas av en vuxen.

Patienter, användare och operatörer måste riskbedömas och göras medvetna om riskerna för sig själva och andra innan de använder golvnivåfunktionen för denna säng.

Var försiktig med snubbelrisken när sängen står i läge Golvnivå.

Funktionen Golvläge sänker madrassplattformen till golvnivå. Madrassplattformen kan sänkas till 7,1 cm höjd (2,8 tum).

Säkerhetsstoppläge – Säkerhetsstoppläget är det läge som sängen stannar vid under sänkning av sängen med knapp 6. För att sänka sängen till golvnivå, se instruktionerna nedan:

Så här använder du funktionen Golvnivå:

1. Kontrollera under sängen så att det inte finns några hinder eller fastklämningsrisker.
2. När du sänker sängen, se till att användaren eller patienten håller händer och ben borta från madrassens kant.
3. Lås upp handenheten med säkerhetsnyckeln.
4. Tryck på knapp 6 för att sänka sängen tills den når stoppläget (ca 20 cm).
5. Tryck knapparna 6 och 7 samtidigt. Sängen kommer nu att flyttas ner till positionen Golvnivå. OBS! Om båda knapparna släpps kommer sängen att sluta röra sig omedelbart.
6. När sängen har nått önskad höjd, lås handenheten och förvara den på ett säkert ställe.

11. Funktionskontroll

VARNING

Funktionskontrollen SKA utföras av en person med behörighet.

Kontrollera om det finns hinder runt, ovanför och under sängramen och placera sängen så att den kan arbeta genom hela höjdintervallet utan risk för blockering eller fastklämning.

Sängens huvudände måste vara minst 300 mm/11,8 tum från väggen. Koppla alltid in bromsarna när sängen stoppas eller lämnas utan uppsikt.

Använd handenheten, testa alla sängfunktioner och kontrollera alla kablar med avseende på klämrisk. Se avsnitt 8:

1. Höj sängen till full höjd (knapp 5)
2. Sänk sängen tills den stannar vid positionen för Säkerhetsstopp (knapp 6)
3. Använd säkerhetstryckningen med dubbla knappar för att aktivera golvnivåfunktionen och sänka sängen till golvnivåläget (knapparna 6 och 7 trycks in samtidigt)
4. Kontrollera alla kablar med avseende på klämrisk.
5. Lyft och sänk ryggstödet (knapp 1 och 2)
6. Lyft och sänk benstöd (knapp 3 och 4)
7. Kontrollera den omvända Trendelenburg-funktionen (huvudet uppåt, fötterna nedåt) (knapp 8). Trendelenburg-funktionen (huvudet nedåt, fötterna uppåt) (knapp 9) ska inte aktiveras om inte denna funktion är upplåst enligt beskrivningen i avsnitt 9.

Kontrollera så att hjulen och bromsreglaget fungerar korrekt. Kontrollera alla funktioner i handenheten.

12. Användning av hjulbromsarna

Alla fyra hjulen kan låsas genom att trycka på den nedre spaken på hjulen, de kan sedan låsas upp genom att trycka på den övre spaken på hjulen. Var noga med att se till att hjulbromsarna alltid är låsta när sängen används, monteras eller demonteras, så att sängen inte rör sig oavsiktligt.

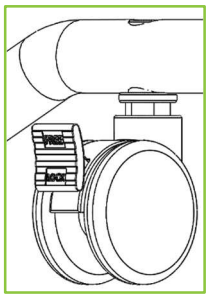

Broms låst

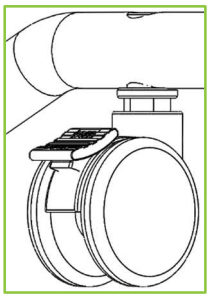

Broms olåst

13. Val av madrass

VARNING

Inkompatibla madrasser kan skapa faror. Läs bruksanvisningen.

Om en specialmadrass eller madrassöverdrag används och avståndet från ovansidan av den okomprimerade madrassen till ovansidan av sidoräcket, om sådant finns, är mindre än 220 mm/8,7 tum, skall en riskbedömning utföras för att garantera likvärdig säkerhet.

Sängförlängningen MÅSTE utföras av en kompetent person och lämplig utfyllnadsdel användas. Underlåtenhet att göra detta kommer att resultera i oacceptabla luckor och risk för personskador och fastklämningsskador.

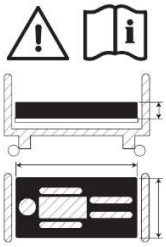

Kontakta Accora för kompatibla madrasser.

Inkompatibla madrasser kan skapa faror.

Alla madrasser måste monteras och användas i enlighet med madrasstillverkarens eller leverantörens anvisningar.

Modellnummer	NSB-0-FL2-200
Madrassstorlek – Standardkonfiguration	2 000 x 900 mm 78,7 x 35,4 tum
Madrassstorlek – Utökad konfiguration*	2 200 x 900 mm 86,6 x 35,4 tum
Artikelnummer för förlängning av madrassplattform	LRPEX-0-FL1-100

* Madrassplattformens förlängningsstycke MÅSTE användas om madrassplattformen förlängs.

14. Val av sidoräcken

VARNING

Använd endast sidoräcken och andra tillbehör som är kompatibla med denna säng som levereras av Accora.

Inkompatibla sidoräcken kan skapa faror.

Sidoräcken finns tillgängliga från Accora för FloorBed 2. Innan du monterar eller använder FloorBed 2 Siderails måste du se bruksanvisning IFU-FL2-003EN för sidoräcken.

15. Demontering

VARNING

Demontering MÅSTE utföras av en person med behörighet.

Sängen måste kopplas bort från strömförsörjningen före demontering.

Monteringen MÅSTE ske på ett rent, städat område och barn och husdjur bör hållas borta.

Om sängen har blivit smutsig eller kontaminerad under transport, se instruktioner för rengöring och desinfektion.

Extrem försiktighet måste iakttas när sängen flyttas på transportkonsolen för att förhindra att sängen välter eller rör sig oväntat.

Flytta inte sängen när strömförsörjningen är ansluten till nätuttaget.

1. Ta bort allt tillbehör, t.ex. madrass, sidoräcken, bäddspakar etc.
2. Höj madrassplattformen 30 cm med hjälp av handenheten. Lossa de 4 skruvarna till madrassplattformens skarvstång. (Ta inte bort R-klämmor och låssprintar i detta skede)
3. Fäst ryggstödet och benstödet i plant läge med de medföljande röda transportbanden.
4. Sänk madrassplattformen till läget Golvnivå och koppla bort strömförsörjningen.
5. Ta bort ställdonets skjutbara kåpor och koppla ur fyra manöverdon. Byt ut de skjutbara kåporna. Se

till att lösa kablar sitter fast för att förhindra skador under transporten.
6. Ta bort mittre skarvstångens R-klämmor och låssprintar och dela bädden i två halvor.
7. Demontera huvudgaveln/madrassplattformens huvudände och fotgavel/madrassplattformens fotände genom att ta bort R-klämmor och låssprintar.
8. Se till att de demonterade delarna är monterade på transportkonsolen i följande ordning och placerade enligt avsnitt 8:

    1. Huvudgavel (D i avsnitt 8)
    2. Fotgavel (C i avsnitt 8)
    3. Madrassplattform, fotdel (B i avsnitt 8)
    4. Madrassplattform, huvuddel (A i avsnitt 8)
    5. Se till att alla R-klämmor och stift är återmonterade så att sängen på transportkosolen är säker att flytta.
    6. Se till att alla kablar är säkrade för att förhindra skador.

16. Flytta och omplacera

VARNING

Flyttning eller omplacering MÅSTE utföras av en person med behörighet.

Alla funktioner MÅSTE testas och godkännas av en person med behörighet efter förflyttning eller omplacering.

Endast strömförsörjning som levereras med säng får användas.

Flytta inte sängen när den är i läge Golvnivå.

Flytta eller omplacera inte sängen med serviceanvändaren eller patienten på sängen.

Flytta inte sängen när strömförsörjningen är ansluten till nätuttaget.

1. Se till att sängen är i läge för säkerhetsstopp (se avsnitt 9 och 10).
2. Koppla ur strömmen.
3. Fäst handenheten, strömförsörjningen och alla kablar för att förhindra skador.
4. Lås upp hjulen och flytta sängen.
5. När sängen har flyttats eller omplacerats, lås alla hjulen enligt beskrivningen i avsnitt 12 och utför fullständig funktionskontroll enligt beskrivningen i avsnitt 11.

17. Rengöring och desinfektion

VARNING

Rengöring och desinfektion SKALL utföras av en person med behörighet.

Sängen måste kopplas bort från strömförsörjningen när den rengörs eller desinficeras.

Alla funktioner SKALL testas och godkännas av en behörig person efter rengöring eller desinfektion.

Sängen MÅSTE rengöras och desinficeras innan sängen återanvänds av en annan patient

Rengöringsinformation:

För att desinficera sängen, använd endast rengöringsmedel som är avsedda för användning inom hälso- och sjukvården. Använd inte slipmedel, rengöringsmedel eller andra material som kan skada beläggningen. Använd inte frätande ämnen, frätande medel eller starka syror.
Använd inte rengöringsmedel som kan ändra plastens struktur eller beteende (bensin etc.).
Rengör genom att försiktigt torka med en fuktig trasa.

Sängen är inte avsedd för underhåll i automatiska sängtvättar eller för rengöring med tryckvatten, sprutning, dusch eller ångrengöring.

Accora kan inte hållas ansvarigt för skador eller risk för skador om olämplig rengörings- eller desinfektionsmedel används.

Rengöringsprocedur:

1. Ta bort alla tillbehör, madrass etc.
2. Justera madrassplattformen till det högsta läget och justera ryggstödets och fotstödets läge för att ge åtkomst till rengöring av alla plattformsdelar.
3. Koppla bort sängen från strömförsörjningen.
4. Flytta sängen dit rengöringen ska ske och lås sänghjulen.
5. Rengör enligt beskrivningen i "Rengöringsinformation".

18. Felsökning

VARNING

Felsökningen MÅSTE utföras av en behörig person.

Försök inte att öppna några elektriska inkapslingar.

Försök inte reparera några elektriska delar.

Alla funktioner SKA provas och godkännas av en person med behörighet.

FloorBed fungerar inte korrekt:

1. Är indikeringslampan "Power on" på handenheten tänd? Om lampan inte är tänd:
   a. Är strömförsörjningen inkopplad och påslagen?
   b. Är nätledningens in-line-uttag korrekt inkopplat?
   c. Om indikeringslampan "Power on" fortfarande inte lyser, kontakta Accora för ytterligare råd.
2. Om indikeringslampan "Power on" är tänd, har handenheten låsts upp? Om inte, se avsnitt 9.
3. Om handenheten har låsts upp och FloorBed fortfarande inte fungerar korrekt, kontakta Accora för ytterligare råd.

Om FloorBed inte stannar vid säkerhetsstoppläget, kontrollera att huvudlyftens ställdon är korrekt anslutna vid alla punkter mellan ställdonet och manöverdosan.

Om FloorBed fortfarande inte fungerar korrekt, kontakta Accora för ytterligare råd.

19. Förvaring

För problemfri lagring rekommenderar vi:

1. Koppla bort bädden från strömförsörjningen
2. Ta bort tillbehören
3. Linda in bädden och tillbehören eller täck dem så att beläggningen och plastdelarna inte skadas
4. Sängen ska förvaras i en temperatur mellan 20 °C till +50 °C (-4 °F till 122 °F)
5. Sängen ska förvaras i en relativ luftfuktighet (icke-kondenserande) mellan 30 % och 75 %

20. Daglig kontroll

Daglig okulärbesiktning rekommenderas starkt och kan utföras av vårdare, användare eller annan person.

Följande kontroller måste utföras:

1. Fungerar sängen enligt sitt avsedda syfte utan oväntat ljud eller rörelse?
2. Finns det några tecken på missbruk eller överdrivet slitage?
3. Är alla fixturer och beslag täta och säkra?
4. Verkar sängramen stabil och säker?
5. Är alla tillbehör monterade i linje med tillbehörstillverkarens eller tillbehörsleverantörens instruktioner?
6. Är alla hjulbromsar i låst läge?
7. Är alla elledningar (inklusive tillbehör, t.ex. madrassluftpump) säkrade och dragna för att förhindra skador?
8. Fungerar handenhetens låsfunktion korrekt? (Se avsnitt 9)
9. Stannar sängen vid säkerhetsstoppspositionen? (Se avsnitt 9 och 10)
10. Är området runt, ovanför och under sängen fritt från eventuella hinder?
11. Finns det någon risk för fastklämning eller patientskada?
12. Är några elledningar klämda, krossade eller skadade på något sätt?

Om skada, prestandaproblem eller anledning till oro noteras under denna inspektion ska sängen tas ur drift och lämpliga åtgärder vidtas.

21. Allmänt underhåll

VARNING

Underhållet MÅSTE utföras av en behörig person.

Alla funktioner SKA provas och godkännas av en person med behörighet. Se Avsnitt 11.

Endast strömförsörjning som levereras med säng får användas.

Utför inte underhåll med serviceanvändare eller patient på sängen.

För information om service och reparation av FloorBed-sängen, se servicehandboken, SER-FL1-001EN. Reparationer på FloorBed måste utföras av lämpligt utbildad och kvalificerad personal.

22. Garanti

Modellnummer	NSB-0-FL2-200
Garantitid	2 år

Om sängen anskaffats för vårdhem ska vårdhemmets underhållsavdelning kontakta Accora för att erhålla erforderliga delar.

23. Avyttring av FloorBed

I händelse av bortskaffande av material från sängen måste uttjänta delar bortskaffas i enlighet med gällande miljöbestämmelser.

24. EMC-sammanställning

Riktlinjer och tillverkarens deklaration – elektromagnetiska emissioner		
Sängen ska endast användas i den elektromagnetiska miljö som anges nedan. Kunden eller användaren av TM441 ska försäkra sig om att utrustningen används i en sådan miljö.		
Strålningstest	**Överensstämmelse**	**Elektromagnetisk miljö – riktlinjer**
RF-emissioner CISPR 11	Grupp 1	TM441 använder endast RF-energi för sin interna funktion. Därför är dess RF emissioner mycket låga och orsakar sannolikt ingen störning på närliggande elektronisk utrustning.
RF-emissioner CISPR 11	Klass B	Sängen är lämplig att använda på alla institutioner, inklusive i hemmet och på institutioner som får ström från det offentliga lågspänningsnätet som levererar ström till byggnader som används som bostäder.
Övertonsutsläpp IEC 61000 3 2	Klass A	
Spänningsvariationer/ /flimmerutsläpp IEC 61000-3-3	Överensstämmelse	

Riktlinjer och tillverkarens deklaration – elektromagnetisk immunitet Sängen ska endast användas i den elektromagnetiska miljö som anges nedan. Kunden eller användaren av TM441 ska försäkra sig om att utrustningen används i en sådan miljö.			
Immunitetstest	**IEC 60601 testnivå**	**Överensstämmelsenivå**	**Elektromagnetisk miljöstyrning**
Elektrostatisk urladdning (ESD) IEC 61000 4 2	+ 6 kV kontakt + 8 kV luft	+ 6 kV kontakt + 8 kV luft	Golvet bör vara av trä, betong eller kakel. Om golvet är belagt med syntetiskt material måste den relativa luftfuktigheten vara minst 30 %
Elektrisk snabb transient/spricka IEC 61000 4 4	+ 2kV för strömförsörjning ledningar + 1kV för inmatning/utmatning ledningar	+ 2kV för strömförsörjning ledningar Ej tillämpligt	Elnätets elkvalitet bör vara avsedd för typisk kommersiell miljö eller sjukhusmiljö.
Överspänning IEC 61000-4-5	+ 1kV ledning(ar) till ledning(ar) + 2kV ledning(ar) till jord	+ 1 kV differentiellt läge Ej tillämpligt	Elnätets elkvalitet bör vara avsedd för typisk kommersiell miljö eller sjukhusmiljö.
Spänningsfall, kort Avbrott och spänning variationer på strömförsörjningen inmatningsledningar IEC 61000-4-11	<5 % UT (>95 % fall i UT) i 0,5 cykel 40 % UT (60 % fall i UT) UT) i 5 cykler 70 % UT (30 % fall i UT) UT) i 25 cykler <5 % UT (>95 % fall i UT) i 5 s	<5 % UT (>95 % fall i UT) i 0,5 cykel 40 % UT (60 % fall i UT) UT) i 5 cykler 70 % UT (30 % fall i UT) UT) i 25 cykler <5 % UT (>95 % fall i UT) i 5 s	Elnätets elkvalitet bör vara avsedd för typisk kommersiell miljö eller sjukhusmiljö. Om användaren av sängen kräver fortsatt drift under strömavbrott, rekommenderas att sängen får ström från en avbrottsfri strömkälla eller ett batteri.
Effektfrekvens (50, 60 Hz) magnetfält IEC 61000-4-8	3 A/m	3 A/m	Sängens magnetfält orsakade av nätfrekvens bör ligga på nivåer som är normala för placering i en typisk kommersiell miljö eller sjukhusmiljö.
OBS! UT är elnätets spänning innan testnivån tillämpas.			

Riktlinjer och tillverkarens deklaration – elektromagnetisk immunitet			
Sängen ska endast användas i den elektromagnetiska miljö som anges nedan. Kunden eller användaren av sängen ska försäkra sig om att utrustningen används i en sådan miljö.			
Immunitetstest	IEC 60601 testnivå	Överensstämmelsenivå	Elektromagnetisk miljö – riktlinjer
Ledd RF IEC 61000 4 6 Strålad RF IEC 61000 4 3	3 Vrms 150 kHz till 80 MHz 3 V/m 80 MHz till 2,5 GHz	3 Vrms 3 V/m	Bärbar och mobil RF kommunikationsutrustning bör inte användas närmare någon del av enheten, inklusive kablar, än det rekommenderade separationsavstånd som beräknas enligt tillämplig ekvation för sändarfrekvensen. Rekommenderat separationsavstånd: d = 1,2 √P d = 1,2 √P 80 MHz till 800 MHz d = 2,3 √P 800 MHz till 2,5 GHz Där P är maximal uteffekt i watt (W) enligt tillverkaren av sändaren och d är det rekommenderade separationsavståndet i meter (m). Fältstyrkor från fasta RF-sändare, som bestäms av en elektromagnetisk platsundersökning, bör a vara mindre än överensstämmelsenivån i varje frekvensområde. Störningar kan förekomma i närheten av utrustning märkt med följande symbol:
Obs 1! Vid 80 MHz och 800 MHz gäller det högre frekvensintervallet. Obs 2! Dessa riktlinjer kan eventuellt inte tillämpas i alla situationer. Elektromagnetisk spridning påverkas av absorption och reflektion från byggnader, föremål och personer.			

en	Fältstyrkor från fasta sändare, som ex.vis basstationer för radiotelefoner (mobila/sladdlösa) och landmobila radioapparater, amatörradio, AM- och FM-radiosändningar och TV-sändningar, kan inte teoretiskt förutsägas med exakthet. För att bedöma den elektromagnetiska miljön med avseende på fasta RF-sändare, bör en elektromagnetisk undersökning utföras på plats. Om den uppmätta fältstyrkan på den plats där sängen används överstiger den tillämpliga RF överensstämmelsenivån ovan, bör sängen observeras för att verifiera normal funktion. Om onormal prestanda observeras, kan ytterligare åtgärder vara nödvändiga, såsom omorientering eller omplacering av sängen.
b	Över frekvensområdet 150 kHz till 80 MHz bör fältstyrkor vara mindre än 3 V/m.

Rekommenderat separationsavstånd mellan portabel- och mobil RF-kommunikationsutrustning och sängen.

Sängen är avsedd för användning i en elektromagnetisk miljö där utstrålade RF störningar kontrolleras.

Kunden eller användaren av sängen kan bidra till att förhindra elektromagnetisk störning genom att hålla ett minimumavstånd mellan bärbar och mobil RF kommunikationsutrustning (sändare) och sängen som rekommenderas nedan, enligt kommunikationsutrustningens maximala uteffekt.

Sändarens maximala märkuteffekt W	Separationsavstånd enligt sändarfrekvens m		
	150 kHz till 80 MHz d = 1,2 √P	80 MHz till 800 MHz d = 1,2 √P	800 MHz till 2,5 GHz d = 2,3 √P
0,01	0,12	0,12	0,23
0,1	0,38	0,38	0,73
1	1,2	1,2	2,3
10	3,8	3,8	7,3
100	12	12	23

För sändare med en maximal uteffekt som inte anges ovan kan det rekommenderade separationsavståndet d i meter (m)

uppskattas med hjälp av den ekvation som är tillämplig på sändarens frekvens, där p är den maximala utgångseffekten på

sändaren i watt (W) enligt sändartillverkaren.

Obs 1! Vid 80 MHz och 800 MHz gäller det högre frekvensintervallets separationsavstånd.

Obs 2! Dessa riktlinjer kan eventuellt inte tillämpas i alla situationer. Elektromagnetisk spridning påverkas av absorption och reflektion från byggnader, föremål och personer.

25. Tabell med symboler

	Varning, akta för potentiell fara – se bruksanvisningen		Varning, golvnivåfunktion och håll fri från hinder
	Se bruksanvisning		Varning för golvnivåfunktion
CE	Överensstämmer med den europeiska förordningen om medicintekniska produkter 2017/745		Se till att sidoräckena är kompatibla med bädden innan montering
REF	Modellnummer		Varning, vikt över 20 kg (44 lbs)
SN	Serienummer	PATENT PENDING	Patentsökt etikett
	Säker arbetsbelastning (SWL) – Maximal vikt som sängen säkert kan bära inklusive patienten, madrass och tillbehör monterade	MD	Medicinsk enhet i enlighet med EU:s förordning om medicintekniska produkter 2017/745
	Maximal patientvikt	Footboard	Fotgavel
	Tillverkningsdatum	Headboard	Huvudgavel
	Tillverkare		Fysisk beskrivning av en vuxen
	Varning, använd endast kompatibla madrasser		Unik enhetsidentifieringsetikett (UDI)
EC REP	EG-representant		

26. Kontaktuppgifter

	Storbritannien och övriga världen	USA
Adress	Accora Ltd. Charter House Barrington Road Orwell Cambridge SG8 5QP Storbritannien	Accora Inc. 9210 Corporate Blvd. Suite 120 RockvilleCity in Maryland USA MD 20850 USA
Telefon	+44 (0)1223 206100	+1 301-560-2400
E-post	info@accora.care	information@accora.care
Webbplats	www.accora.care	www.accora.care

Accora

Accora
Barrington Road
Orwell
Cambridge
SG8 5QP
Storbritannien

Tel: +44 (0)1223 206100
info@accora.care
www.accora.care